VALETA DE PLATAFORMA TRIANGULAR BETÃO

A1- ESCALA: 1/10
A3- ESCALA: 1/20

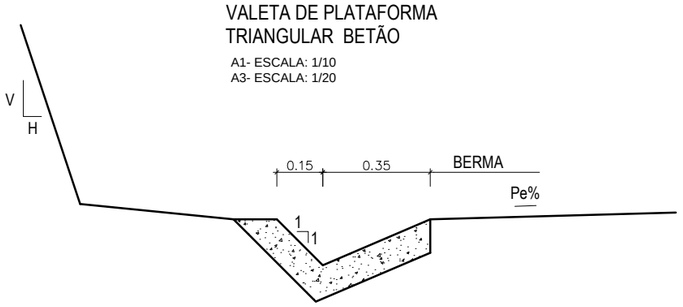

VALETA DE BORDADURA DE ATERRO

A1- ESCALA: 1/10
A3- ESCALA: 1/20

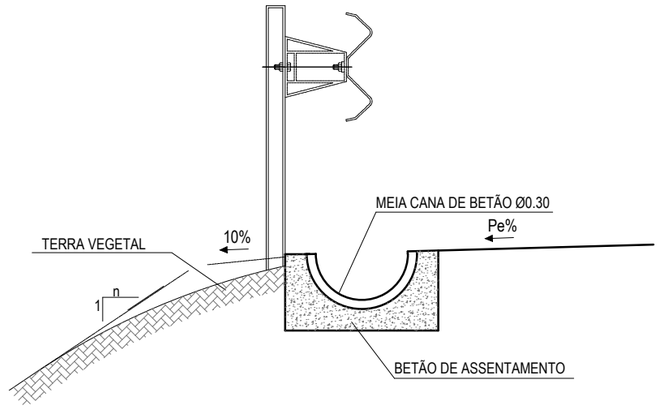

CONTINUIDADE DE VALETAS SOB SERVENTIAS

COM MANILHAS (0,30 OU 0,40) E REVESTIMENTO SUPERIOR EM BETÃO

A1- ESCALA: 1/10
A3- ESCALA: 1/20

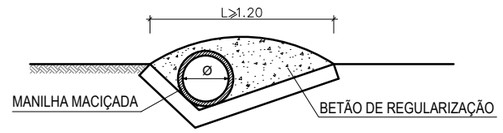

CAIXAS DE RECEPÇÃO, DE LIGAÇÃO OU DERIVAÇÃO EM VALETAS DE BORDADURA EM ATERRO

A1- ESCALA: 1/25
A3- ESCALA: 1/50

PLANTA

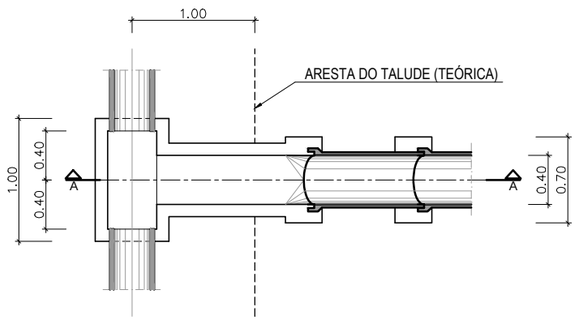

CORTE A-A

D=Diâmetro da Caleira

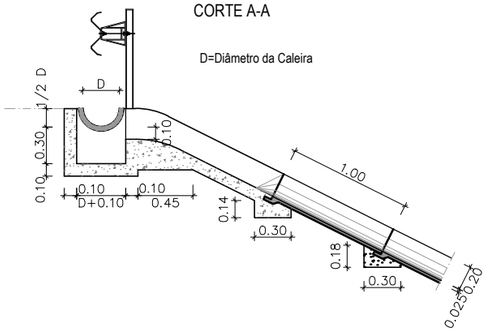

ASSENTAMENTO DAS MEIAS CANAS

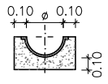

CAPEAMENTO DA VALETA TRIANGULAR BETÃO EXISTENTE

A1- ESCALA: 1/10
A3- ESCALA: 1/20

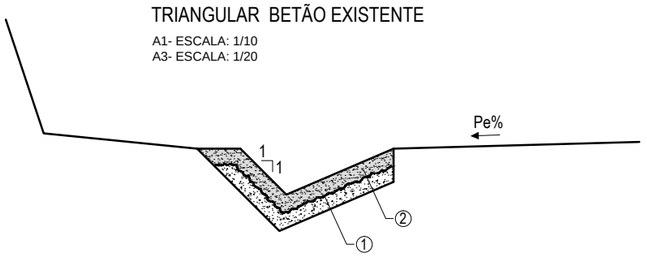

1 - PICAGEM DA SUPERFICÍE DA VALETA
2 - CAPEAMENTO COM ARGAMASSA DE DE AREIA E CIMENTO (Esp. 5cm)

VALETAS EM CUBOS

A1- ESCALA: 1/10
A3- ESCALA: 1/20

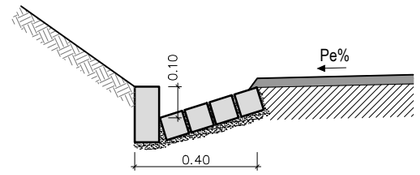

MATERIAIS:

- BETÃO DE REGULARIZAÇÃO
  NP EN 206-1: C16/20; X0(P); cl1.0; Dmáx22; S2
- BETÃO
  NP EN 206 -1: C25/30; XC2(P); cl0.4; Dmáx20; S3
- AÇO..... A500 NR
- RECOBRIMENTO DAS ARMADURAS..... 3 cm

NOTA:

- DIMENSÕES EM METROS (QUANDO NÃO ESPECIFICADAS)